中谷機工株式会社組織図
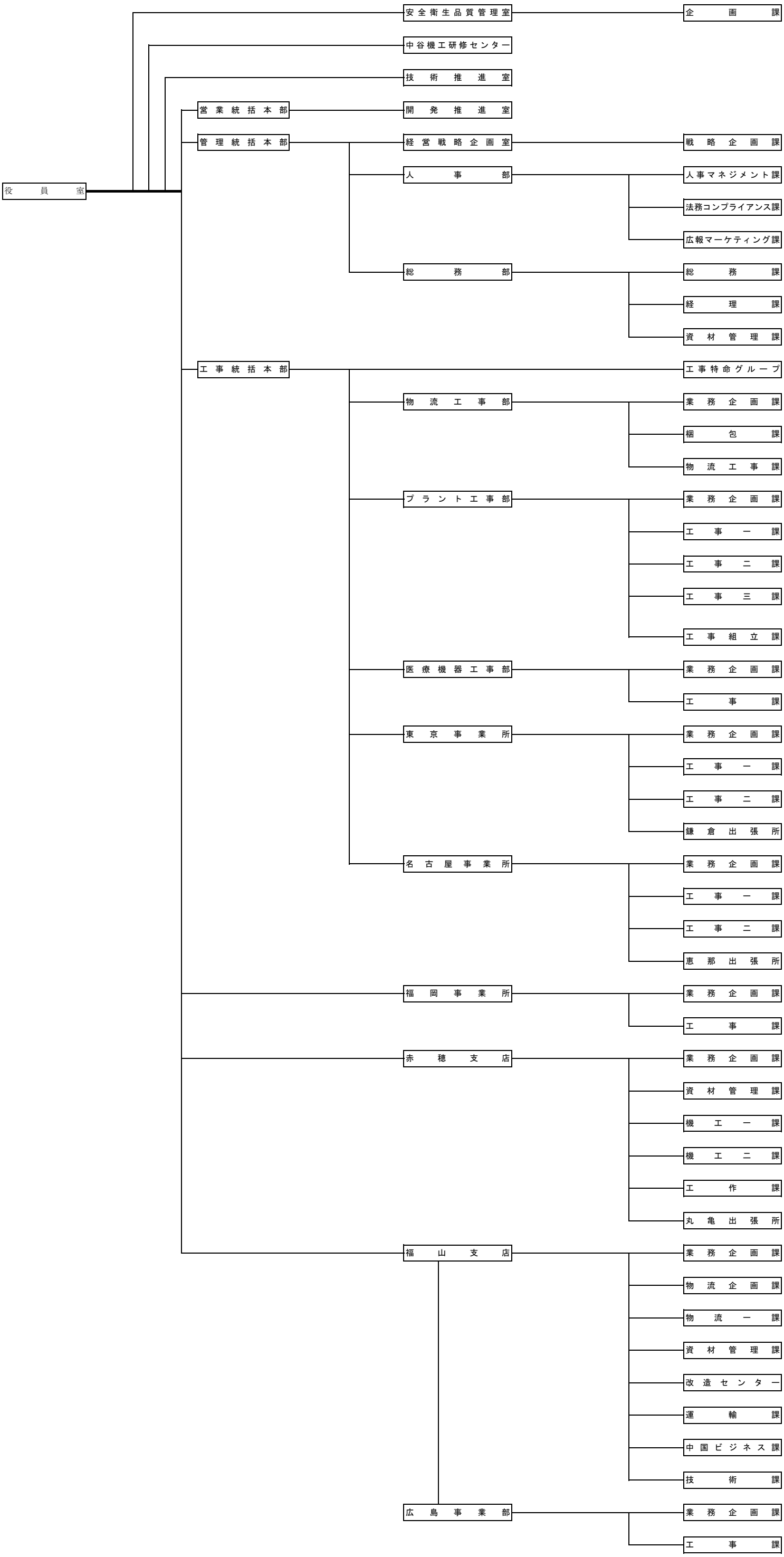
2025年1月1日付